Thermoelemente mit Metallschutzrohr und eingebautem Messeinsatz
Produktgruppe: TD 1

Thermopaar Typ	:	K, N, J, L
Thermodräthe Ø [mm]	:	1,0 1,38 1,6 2,0 3,0
Nennlänge [mm]	:	Nach Kundenwunsch
Standardausführung	:	Isolierte Aufbau

Anwendungsbeispiele für Thermoelemente

Der Messfühler ist für Temperaturmessungen in technologischen Fertigungsabläufen für die Hütten- Chemie- Zement und Kalkbrennereiindustrie u.a. Bereichen der modernen Industrie vorgesehen

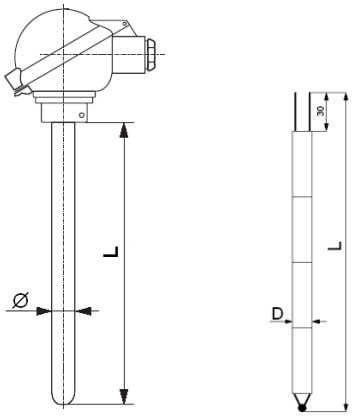

TD 1 WD 1
WD1 - eingebaute Messeinsatz

Bestellungangaben

Produktgruppe	Thermopaaranzal	Thermopaar Typ	Grenzabweichung	Nennlänge L [mm]	Thermodräthe Ø [mm]	Anschlusskopf Form	Schutzrohr Ø [mm]	Schutzrohr (Material)
TD 1	1 2	K N J L	Kl. 1 Kl. 2	Nach Kundenwunsch	1,0 1,38 1,6 2,0 3,0	A DA DAW B DAN DANW MA GHP A - D	8 10 15 18 20 22	**Stahl** 1.305 1.4762 1.4841 1.4541 Inconel Hastelloy Kanthal Kanthal-super

Bestellbeispiel: TD1 - 1 x - K - 2 - 400 - Ø 3 – A – 22 – 1.4841

PPH Energo-Silesia liefert sowohl jedes gerade Standard-Thermoelement als auch Sonderausführungen nach Kundenwunsch.

P.P.H. ENERGO-SILESIA Sp. z o.o. 47-120 Zawadzkie, ul.Opolska 21b, tel (077) 462 01 60 fax (077) 404 96 41
www.energosilesia.pl e-mail: enegrosilesia@enegosilesia.pl

Thermoelemente mit Metallschutzrohr und eingebautem Mantelmesseinsatz
Produktgruppe: TP 1

Thermopaar Typ	:	K, N, J, L, S
Mantelmesseinsatz Ø [mm]	:	0,25 0,5 1,0 1,5 1,6 2,0 3,0 3,2 4,5 5,0 6,0
Nennlänge [mm]	:	Nach Kundenwunsch
Standardausführung	:	Isolierte Aufbau

Anwendungsbeispiele für Thermoelemente

Der Messfühler ist für Temperaturmessungen in technologischen Fertigungsabläufen für die Hütten- Chemie- Zement und Kalkbrennereiindustrie u.a. Bereichen der modernen Industrie vorgesehen

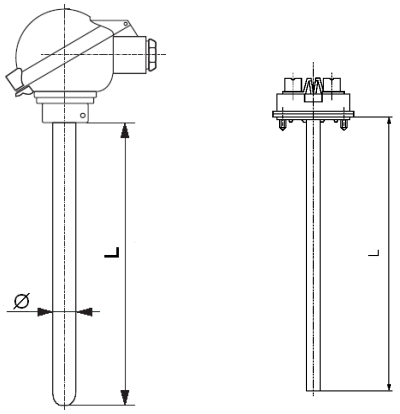

TP 1 W1 PŁ

W1 PŁ - eingebaute Mantelmesseinsatz

Bestellungangaben

Produktgruppe	Thermopaaranzal	Thermopaar Typ	Grenzabweichung	Nennlänge L [mm]	Mantelmesseinsatz Ø [mm]	Anschlusskopf Form	Schutzrohr Ø [mm]	Schutzrohr (Material)
TP 1	1	K	Kl. 1	Nach Kundenwunsch	0,25	A	8	**Stahl**
	2	N	Kl. 2		0,5	DA	10	1.305
		J			1.0	DAW	15	1.4762
		L			1,5	B	18	1.4841
		S			1,6	DAN	20	1.4541
					2,0	DANW	22	Inconel
					3,0	MA		Hastelloy
					3,2	GHP		Kanthal
					4,5	A - D		Kanthal-super
					6,0			

Bestellbeispiel: TP1 - 1 x - K - 2 - 700 - Ø 6 – A – 15 – 1.4841

PPH Energo-Silesia liefert sowohl jedes gerade Standard-Thermoelement als auch Sonderausführungen nach Kundenwunsch.

P.P.H. ENERGO-SILESIA Sp. z o.o. 47-120 Zawadzkie, ul.Opolska 21b, tel (077) 462 01 60 fax (077) 404 96 41
www.energosilesia.pl e-mail: enegrosilesia@enegosilesia.pl

Thermoelemente mit Metallschutzrohr
und eingebautem Mantelmesseinsatz mit Prüfloch
Produktgruppe: TPO

Thermopaar Typ	:	K, N, J, L, S
Mantelmesseinsatz Ø [mm]	:	0,25 0,5 1,0 1,5 1,6 2,0 3,0 3,2 4,5 5,0 6,0
Nennlänge [mm]	:	Nach Kundenwunsch
Standardausführung	:	Isolierte Aufbau

Anwendungsbeispiele für Thermoelemente

Der Messfühler ist für Temperaturmessungen in technologischen Fertigungsabläufen für die Hütten- Chemie- Zement und Kalkbrennereiindustrie u.a. Bereichen der modernen Industrie vorgesehen

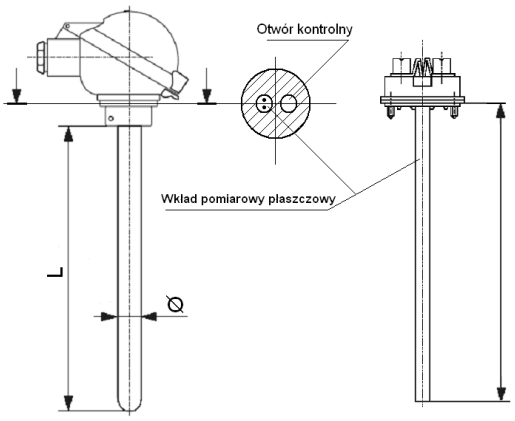

TPO W1 PŁ

W1 PŁ - eingebaute Mantelmesseinsatz

Bestellungangaben

Produktgruppe	Thermopaaranzal	Thermopaar Typ	Grenzabweichung	Nennlänge L [mm]	Mantelmesseinsatz Ø [mm]	Anschlusskopf Form	Schutzrohr Ø [mm]	Schutzrohr (Material)
TPO	1	K	Kl. 1	Nach Kundenwunsch	0,25	A	8	**Stahl**
	2	N	Kl. 2		0,5	DA	10	1.305
		J			1.0	DAW	15	1.4762
		L			1,5	B	18	1.4841
		S			1,6	DAN	20	1.4541
					2,0	DANW	22	Inconel
					3,0	MA		Hastelloy
					3,2	GHP		Kanthal
					4,5	A - D		Kanthal-super
					6,0			

Bestellbeispiel: TPO – 1x – K – 1 – 900 - Ø 6 –A – 22 - 1.4841

PPH Energo-Silesia liefert sowohl jedes gerade Standard-Thermoelement als auch Sonderausführungen nach Kundenwunsch.

P.P.H. ENERGO-SILESIA Sp. z o.o. 47-120 Zawadzkie, ul.Opolska 21b, tel (077) 462 01 60 fax (077) 404 96 41
www.energosilesia.pl e-mail: enegrosilesia@enegosilesia.pl

Thermoelemente mit keramischem Schutzrohr und eingebautem Messeinsatz
Produktgruppe: TD 2

Thermopaar Typ	:	K, N, U, J, L, S, B, R
Thermodräthe Ø [mm]	:	0,2 0,35 0,5 0,8 1,0 1,38 1,6 2,0 3,0
Nennlänge [mm]	:	Nach Kundenwunsch
Standardausführung	:	Isolierte Aufbau

Anwendungsbeispiele für Thermoelemente

Der Messfühler ist für Temperaturmessungen in technologischen Fertigungsabläufen für die Hütten- Chemie- Glas- Keraminikdustrie u.a. Bereichen der modernen Industrie vorgesehen

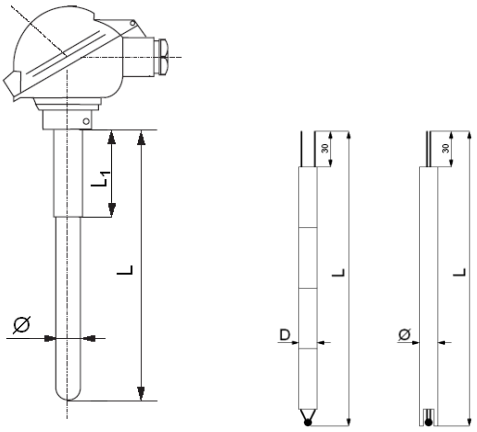

TD 2 WD 1 WD2

Bestellungangaben

Produktgruppe	Thermopaaranzal	Thermopaar Typ	Grenzabweichung	Nennlänge L [mm]	Thermodräthe Ø [mm]	Anschlusskopf Form	Schutzrohr Ø [mm]	Schutzrohr (Material)
TD 2	1 2	K N J L U S B R	Kl. 1 Kl. 2	Nach Kundenwunsch	0,2 0,35 0,5 0,8 1,0 1,38 1,6 2,0 3,0	A DA DAW B DAN DANW MA GHP A - D	8 10 12 15 20 24	**Keramik** C 530 – **poröse Keramik** C 610 - **Thermoelementporzellan** C 799 – **Aluminumoxid**

Bestellbeispiel: TD2 - 1 x - S - 2 - 800 - Ø 0,5 – A – 15 – C 799

PPH Energo-Silesia liefert sowohl jedes gerade Standard-Thermoelement als auch Sonderausführungen nach Kundenwunsch.

P.P.H. ENERGO-SILESIA Sp. z o.o. 47-120 Zawadzkie, ul.Opolska 21b, tel (077) 462 01 60 fax (077) 404 96 41
www.energosilesia.pl e-mail: enegrosilesia@enegosilesia.pl

Thermoelemente mit keramischem Schutzrohr und eingebautem Mantelmesseinsatz
Produktgruppe: TP 2

Thermopaar Typ	:	K, N, U, J, L, S, B, R
Mantelmesseinsatz Ø [mm]	:	0,25 0,5 1,0 1,5 1,6 2,0 3,0 3,2 4,5 5,0 6,0
Nennlänge [mm]	:	Nach Kundenwunsch
Standardausführung	:	Isolierte Aufbau

Anwendungsbeispiele für Thermoelemente

Der Messfühler ist für Temperaturmessungen in technologischen Fertigungsabläufen für die Hütten- Chemie- Glas- Keraminindustrie u.a. Bereichen der modernen Industrie vorgesehen

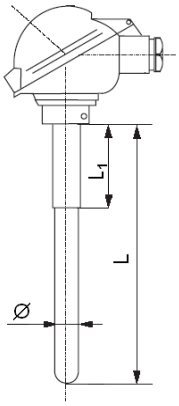

TP 2

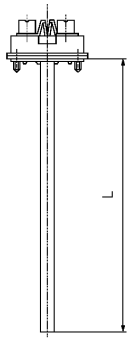

W1 PŁ

Bestellungangaben

Produktgruppe	Thermopaaranzal	Thermopaar Typ	Grenzabweichung	Nennlänge L [mm]	Mantelmesseinsatz Ø [mm]	Anschlusskopf Form	Schutzrohr Ø [mm]	Schutzrohr (Material)
TP2	1 2	K N J L S U B R	Kl. 1 Kl. 2	Nach Kundenwunsch	0,25 0,5 1.0 1,5 1,6 2,0 3,0 3,2 4,5 6,0	A DA DAW B DAN DANW MA GHP A - D	8 10 12 15 20 24	**Keramik** C 530 – **poröse Keramik** C 610 - **Thermoelementporzellan** C 799 – **Aluminumoxid**

Bestellbeispiel: TP2 – 1x – J – 1 – 600 - Ø 4,5 –A – 15 – C 610

PPH Energo-Silesia liefert sowohl jedes gerade Standard-Thermoelement als auch Sonderausführungen nach Kundenwunsch.

P.P.H. ENERGO-SILESIA Sp. z o.o. 47-120 Zawadzkie, ul.Opolska 21b, tel (077) 462 01 60 fax (077) 404 96 41
www.energosilesia.pl e-mail: enegrosilesia@enegosilesia.pl

Thermoelemente mit keramischem Schutzrohr und eingebautem Messeinsatz mit Prüfloch
Produktgruppe: TDO

Thermopaar Typ	:	K, N, U, J, L, S, B, R
Thermodräthe Ø [mm]	:	0,2 0,35 0,5 0,8 1,0 1,38 1,6 2,0 3,0
Nennlänge [mm]	:	Nach Kundenwunsch
Standardausführung	:	Isolierte Aufbau

Anwendungsbeispiele für Thermoelemente

Der Messfühler ist für Temperaturmessungen in technologischen Fertigungsabläufen für die Hütten- Chemie- Glas- Keraminindustrie u.a. Bereichen der modernen Industrie vorgesehen

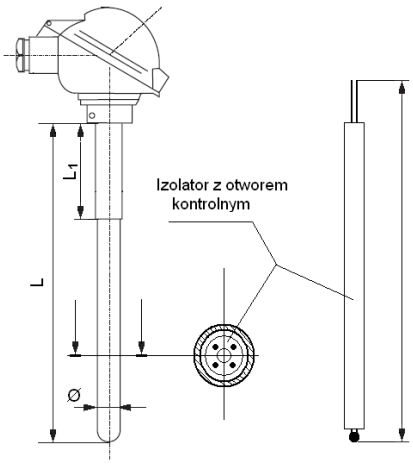

TDO WD2

Bestellungangaben

Produktgruppe	Thermopaaranzal	Thermopaar Typ	Grenzabweichung	Nennlänge L [mm]	Thermodräthe Ø [mm]	Anschlusskopf Form	Schutzrohr Ø [mm]	Schutzrohr (Material)
TDO	1 2	K N U J L S B R	Kl. 1 Kl. 2	Nach Kundenwunsch	0,2 0,35 0,5 0,8 1,0 1,38 1,6 2,0 3,0	A DA DAW B DAN DANW MA GHP A - D	8 10 12 15 20 24	**Keramik** C 530 – **poröse Keramik** C 610 - **Thermoelementporzellan** C 799 – **Aluminumoxid**

Bestellbeispiel: TDO - 1 x - R - 2 - 790 - Ø 0,5 – A – 15 – C 799

PPH Energo-Silesia liefert sowohl jedes gerade Standard-Thermoelement als auch Sonderausführungen nach Kundenwunsch

P.P.H. ENERGO-SILESIA Sp. z o.o. 47-120 Zawadzkie, ul.Opolska 21b, tel (077) 462 01 60 fax (077) 404 96 41
www.energosilesia.pl e-mail: enegrosilesia@enegosilesia.pl

Thermoelemente oder Widerstandsthermometer mit Metallschutzrohr und eingebautem Mantelmesseinsatz
Produktgruppe: TPW

Thermopaar Typ	:	K, N, U, J, L, S, B, R, Pt100, Pt1000
Mantelmesseinsatz Ø [mm]	:	0,25 0,5 1,0 1,5 1,6 2,0 3,0 3,2 4,5 5,0 6,0
Nennlänge [mm]	:	Nach Kundenwunsch
Standardausführung	:	Isolierte Aufbau

Anwendungsbeispiele für Thermoelemente

Der Messfühler ist für Temperaturmessungen in technologischen Fertigungsabläufen für die Hütten- Chemie- Glas- Keraminindustrie u.a. Bereichen der modernen Industrie vorgesehen

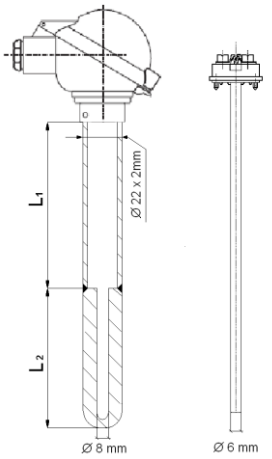

TPW W1 PŁ

Bestellungangaben

Produktgruppe	Thermopaaranzal	Thermopaar Typ	Grenzabweichung	Nennlänge L [mm]	Mantelmesseinsatz Ø [mm]	Anschlusskopf Form	Schutzrohr Ø [mm]	Schutzrohr (Material)
TPW	1	K	Kl. 1	Nach Kundenwunsch	0,25	A	8	**Stahl**
	2	N	Kl. 2		0,5	DA	10	1.305
		J			1.0	DAW	15	1.4762
		L			1,5	B	18	1.4841
		S			1,6	DAN	20	1.4541
		U			2,0	DANW	24	Inconel
		B			3,0	MA		Hastelloy
		R			3,2	GHP		Kanthal
		Pt100			4,5	A - D		Kanthal-super
		Pt1000			6,0			

Bestellbeispiel: TPW - 1 x - K - 1 - 700 - Ø 4,5 – A – 24 – 1.4841

PPH Energo-Silesia liefert sowohl jedes gerade Standard-Thermoelement als auch Sonderausführungen nach Kundenwunsch

P.P.H. ENERGO-SILESIA Sp. z o.o. 47-120 Zawadzkie, ul.Opolska 21b, tel (077) 462 01 60 fax (077) 404 96 41
www.energosilesia.pl e-mail: enegrosilesia@enegosilesia.pl

Thermoelemente mit keramischem Schutzrohr und Platinbecher
Produktgruppe: TKu

Thermopaar Typ	:	S, B, R
Thermodräthe Ø [mm]	:	0,35 0,5
Becher (Material)	:	PtRh10, PtRh20, Pt
Nennlänge [mm]	:	Nach Kundenwunsch
Dicke (die Becherwand) G_k [mm]	:	0,35 0,5 u.a.

Anwendungsbeispiele für Thermoelemente

Der Messfühler ist für Temperaturmessungen von flüssige Glas für die Glasindustrie vorgesehen

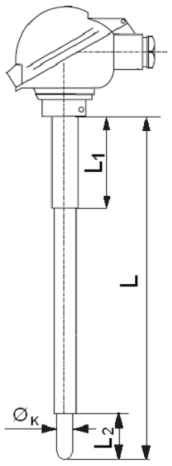

TKu

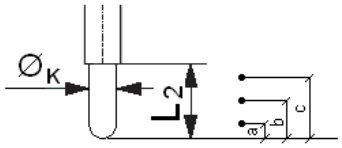

a, b, c nach Kundenwunsch

Bestellungangaben

Produktgruppe	Thermopaaranzal	Thermopaar Typ	Grenzabweichung	Nennlänge L [mm]	Thermodräthe Ø [mm]	Anschlusskopf Form	Schutzrohr Ø [mm]	Schutzrohr (Material)
TKu	1 2 3	S B R	Kl. 1 Kl. 2	Nach Kundenwunsch	0,35 0,5	A DA DAW B DAN DANW MA GHP A - D	10 15 20 24	**Keramik** C 799 – **Aluminumoxid**

Bestellbeispiel: TKu - 1 x - B - 2 – 500/100/25 - Ø 0,5 – A – 10 – C 799
L_2 = 25mm – $Ø_k$ = 5,5mm – G_k = 0,5mm

PPH Energo-Silesia liefert sowohl jedes gerade Standard-Thermoelement als auch Sonderausführungen nach Kundenwunsch

P.P.H. ENERGO-SILESIA Sp. z o.o. 47-120 Zawadzkie, ul.Opolska 21b, tel (077) 462 01 60 fax (077) 404 96 41
www.energosilesia.pl e-mail: enegrosilesia@enegosilesia.pl

Thermoelemente mit keramischem Schutzrohr und eingebautem 3-Punkt Messung Messeinsatz Produktgruppe: TW

Thermopaar Typ	:	S, B, R
Thermodräthe Ø [mm]	:	0,35 0,5
Nennlänge [mm]	:	Nach Kundenwunsch

Anwendungsbeispiele für Thermoelemente

Der Messfühler ist für Temperaturmessungen in technologischen Fertigungsabläufen für die Hütten- Chemie- Glas- Keraminikdustrie u.a. Bereichen der modernen Industrie vorgesehen

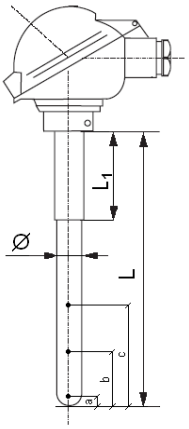

TW
a, b, c nach Kundenwunsch

Bestellungangaben

Produktgruppe	Thermopaaranzal	Thermopaar Typ	Grenzabweichung	Nennlänge L [mm]	Thermodräthe Ø [mm]	Anschlusskopf Form	Schutzrohr Ø [mm]	Schutzrohr (Material)
TW	1 2 3	S B R	Kl. 1 Kl. 2	Nach Kundenwunsch	0,35 0,5	A DA DAW B DAN DANW MA GHP A - D	10 15 20 24	**Keramik** C 530 – **poröse Keramik** C 610 - **Thermoelementporzellan** C 799 – **Aluminumoxid**

Bestellbeispiel: TW - 3 x - S - 1 – 800 - Ø 0,5 – A – 15 – C 799
a = 15mm – b = 115mm – c = 215mm

PPH Energo-Silesia liefert sowohl jedes gerade Standard-Thermoelement als auch Sonderausführungen nach Kundenwunsch

P.P.H. ENERGO-SILESIA Sp. z o.o. 47-120 Zawadzkie, ul.Opolska 21b, tel (077) 462 01 60 fax (077) 404 96 41
www.energosilesia.pl e-mail: enegrosilesia@enegosilesia.pl

Thermoelemente mit Doppelschutzrohr und eingebautem Mantelmesseinsatz
Produktgruppe: T2O

Thermopaar Typ	:	K, N, U, J, L, S, B, R
Thermodräthe Ø [mm]	:	0,2 0,35 0,5 0,8 1,0 1,38 1,6 2,0 3,0
Nennlänge [mm]	:	Nach Kundenwunsch

Anwendungsbeispiele für Thermoelemente

Der Messfühler ist für Temperaturmessungen in technologischen Fertigungsabläufen für die Hütten- Chemie- Glas- Keramikidustrie u.a. Bereichen der modernen Industrie vorgesehen

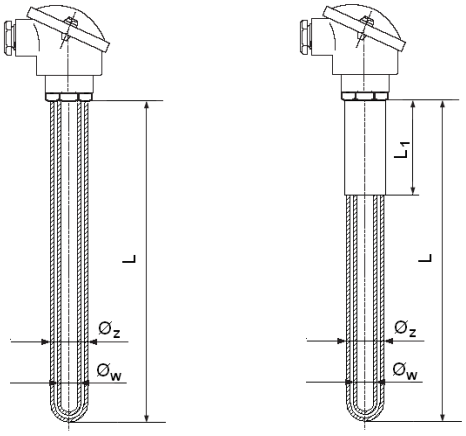

T2Om - Metallschutzrohr T2Oc - Keramikschutzrohr

Bestellungangaben

Produktgruppe	Thermopaaranzal	Thermopaar Typ	Grenzabweichung	Nennlänge L [mm]	Mantelmesseinsatz Ø [mm]	Anschlusskopf Form	Schutzrohr Ø [mm]	Schutzrohr (Material)
T2O...	1	K	Kl. 1	Nach Kundenwunsch	0,25	A	9	**Stahl** 1.4762
	2	N	Kl. 2		0,5	DA	10	1.4841
		J			1.0	DAW	12	1.4541
		L			1,5	B	15	Kanthal
		S			1,6	DAN	20	Kanthal-super
		B			2,0	DANW	22	**Keramik**
		R			3,0	MA	24	C 610 - **Thermoelementporzellan**
					3,2	GHP		C 799 – **Aluminumoxid**
					4,5 6,0	A - D		

Bestellbeispiel: T2O - 1 x - B - 2 – 790/150 - Ø 0,5 – A – 24/15 – C 799/C799

PPH Energo-Silesia liefert sowohl jedes gerade Standard-Thermoelement als auch Sonderausführungen nach Kundenwunsch.

P.P.H. ENERGO-SILESIA Sp. z o.o. 47-120 Zawadzkie, ul.Opolska 21b, tel (077) 462 01 60 fax (077) 404 96 41
www.energosilesia.pl e-mail: enegrosilesia@enegosilesia.pl

Einsteck-Widerstandsthermometer mit eingebautem Messeinsatz
Produktgruppe: TR 1

Messeinsatz Typ	:	Pt100 Pt500 Pt1000 Ni100 Ni1000
Messeinsatz Ø [mm]	:	3,0 4,5 6,0 8,0
Schutzrohr Ø [mm]	:	6,0 9,0 10,0 12,0 14,0 15,0 u.a. nach Kundenwunsch
Nennlänge [mm]	:	Nach Kundenwunsch

Anwendungsbeispiele

Der Messfühler ist für Temperaturmessungen in technologischen Fertigungsabläufen für die Hütten- Chemie- Lebensmittelindustrie u.a. Bereichen der modernen Industrie vorgesehen

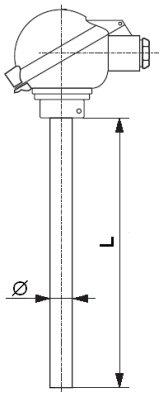

TR1

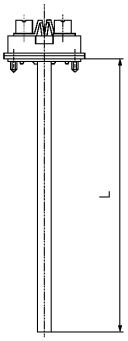

W1 oder W2

Bestellungangaben

Produktgruppe	Messeisatz Typ	Elektrischer Anschluss	Toleranzklasse	Nennlänge L [mm]	Messeinsatz Ø [mm]	Anschlusskopf Form	Schutzrohr Ø [mm]	Schutzrohr (Material)
TR 1	1xPt100 1xPt500 1xPt1000 1xNi100 1xNi1000 2xPt100 2xPt500 2xPt1000 2xNi100 2xNi1000	2-Leiter Schaltung 3-Leiter Schaltung 4-Leiter Schaltung	A B	Nach Kundenwunsch	3,0 4,5 6,0 8,0	A DA DAW B DAN DANW MA GHP A - D	6,0 9,0 10,0 12,0 14,0 15,0	**Stahl** 1.4571 1.4541

Bestellbeispiel: TR1 - 1 x Pt100 - 3 - A – 600 - 6 – B – 9 – 1.4571

PPH Energo-Silesia liefert sowohl jedes gerade Standard-Thermoelement als auch Sonderausführungen nach Kundenwunsch.

P.P.H. ENERGO-SILESIA Sp. z o.o. 47-120 Zawadzkie, ul.Opolska 21b, tel (077) 462 01 60 fax (077) 404 96 41
www.energosilesia.pl e-mail: enegrosilesia@enegosilesia.pl

Einschraub-Widerstandsthermometer mit eingebautem Messeinsatz
Produktgruppe: TR 2

Messeinsatz Typ	:	Pt100 Pt500 Pt1000 Ni100 Ni1000
Messeinsatz Ø [mm]	:	3,0 4,5 6,0 8,0
Schutzrohr Ø [mm]	:	6,0 9,0 10,0 12,0 14,0 15,0 u.a. nach Kundenwunsch
Länge L_1/L_2 [mm]	:	Nach Kundenwunsch
Verschraubung	:	G1/2 G3/4 M20x1,5 M27x2 u.a. nach Kundenwunsch

Anwendungsbeispiele

Der Messfühler ist für Temperaturmessungen in technologischen Fertigungsabläufen für die Hütten- Chemie- Lebensmittelindustrie u.a. Bereichen der modernen Industrie vorgesehen

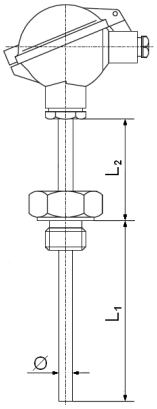

TR2

Bestellungangaben

Produktgruppe	Messeisatz Typ	Elektrischer Anschluss	Toleranzklasse	Verschraubung	Länge L_1/L_2 [mm]	Messeinsatz Ø [mm]	Anschlusskopf Form	Schutzrohr Ø [mm]	Schutzrohr (Material)
TR 2	1xPt100 1xPt500 1xPt1000 1xNi100 1xNi1000 2xPt100 2xPt500 2xPt1000 2xNi100 2xNi1000	2-Leiter Schaltung 3-Leiter Schaltung 4-Leiter Schaltung	A B	G1/2 G3/4 M20x1,5 M27x2	Nach Kundenwunsch	3,0 4,5 6,0 8,0	A DA DAW B DAN DANW MA GHP A - D	6,0 9,0 10,0 12,0 14,0 15,0	**Stahl** 1.4571 1.4541

Bestellbeispiel: TR2 - 2 x Ni100 - 3 – B – M20x1,5 – 600/150 - 6 – B – 9 – 1.4571

PPH Energo-Silesia liefert sowohl jedes gerade Standard-Thermoelement als auch Sonderausführungen nach Kundenwunsch.

P.P.H. ENERGO-SILESIA Sp. z o.o. 47-120 Zawadzkie, ul.Opolska 21b, tel (077) 462 01 60 fax (077) 404 96 41
www.energosilesia.pl e-mail: enegrosilesia@enegosilesia.pl

Einschraub-Widerstandsthermometer mit eingebautem Messeinsatz
Produktgruppe: TR 3

Messeinsatz Typ	:	Pt100 Pt500 Pt1000 Ni100 Ni1000
Messeinsatz Ø [mm]	:	3,0 4,5 6,0 8,0
Schutzrohr Ø [mm]	:	6,0 9,0 10,0 12,0 14,0 15,0 u.a. nach Kundenwunsch
Nenenlänge L [mm]	:	Nach Kundenwunsch
Verschraubung	:	G1/2 G3/4 M20x1,5 M27x2 u.a. nach Kundenwunsch

Anwendungsbeispiele

Der Messfühler ist für Temperaturmessungen in technologischen Fertigungsabläufen für die Hütten- Chemie- Lebensmittelindustrie u.a. Bereichen der modernen Industrie vorgesehen

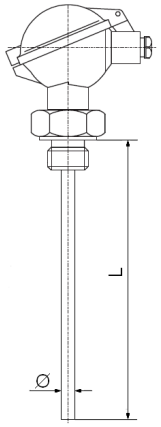

TR3

Bestellungangaben

Produktgruppe	Messeisatz Typ	Elektrischer Anschluss	Toleranzklasse	Verschraubung	Nenenlänge L [mm]	Messeinsatz Ø [mm]	Anschlusskopf Form	Schutzrohr Ø [mm]	Schutzrohr (Material)
TR 3	1xPt100 1xPt500 1xPt1000 1xNi100 1xNi1000 2xPt100 2xPt500 2xPt1000 2xNi100 2xNi1000	2-Leiter Schaltung 3-Leiter Schaltung 4-Leiter Schaltung	A B	G1/2 G3/4 M20x1,5 M27x2	Nach Kundenwunsch	3,0 4,5 6,0 8,0	A DA DAW B DAN DANW MA GHP A - D	6,0 9,0 10,0 12,0 14,0 15,0	**Stahl** 1.4571 1.4541

Bestellbeispiel: TR3 - 2 x Ni100 - 3 – B – M20x1,5 – 150 - 6 – B – 9 – 1.4541

PPH Energo-Silesia liefert sowohl jedes gerade Standard-Thermoelement als auch Sonderausführungen nach Kundenwunsch.

P.P.H. ENERGO-SILESIA Sp. z o.o. 47-120 Zawadzkie, ul.Opolska 21b, tel (077) 462 01 60 fax (077) 404 96 41
www.energosilesia.pl e-mail: enegrosilesia@enegosilesia.pl

Widerstandsthermometer mit Schutzhülse und eingebautem Messeinsatz
Produktgruppe: TR 4

Messeinsatz Typ	:	Pt100 Pt500 Pt1000 Ni100 Ni1000
Messeinsatz Ø [mm]	:	3,0 4,5 6,0 8,0
Schutzrohr Ø [mm]	:	6,0 9,0 10,0 12,0 14,0 15,0 u.a. nach Kundenwunsch
Länge L_2 [mm]	:	Nach Kundenwunsch
Schutzhülse Form	:	BS CS BS1 BD BE DS CD CE D

Anwendungsbeispiele

Der Messfühler ist für Temperaturmessungen in technologischen Fertigungsabläufen für die Hütten- Chemie- Lebensmittelindustrie u.a. Bereichen der modernen Industrie vorgesehen

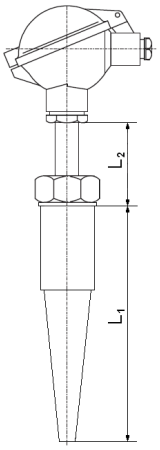

TR4

Bestellungangaben

Produktgruppe	Messeisatz Typ	Elektrischer Anschluss	Toleranzklasse	Schutzhülse Form	Länge L_2 [mm]	Messeinsatz Ø [mm]	Anschlusskopf Form	Schutzrohr Ø [mm]	Schutzrohr (Material)
TR 3	1xPt100 1xPt500 1xPt1000 1xNi100 1xNi1000 2xPt100 2xPt500 2xPt1000 2xNi100 2xNi1000	2-Leiter Schaltung 3-Leiter Schaltung 4-Leiter Schaltung	A B	BS CS BS1 BD BE DS CD CE D	Nach Kundenwunsch	3,0 4,5 6,0 8,0	A DA DAW B DAN DANW MA GHP A - D	6,0 9,0 10,0 12,0 14,0 15,0	**Stahl** 1.4571 1.4541

Bestellbeispiel: TR4 - 2 x Ni100 - 3 – B – DS – 150 - 6 – B – 9 – 1.4571

PPH Energo-Silesia liefert sowohl jedes gerade Standard-Thermoelement als auch Sonderausführungen nach Kundenwunsch.

P.P.H. ENERGO-SILESIA Sp. z o.o. 47-120 Zawadzkie, ul.Opolska 21b, tel (077) 462 01 60 fax (077) 404 96 41
www.energosilesia.pl e-mail: enegrosilesia@enegosilesia.pl

Thermoelemente oder Widerstandsthermometer
Produktgruppe: KT 1

Fühler Typ	:	Pt100 Pt500 Pt1000 Ni100 Ni1000 K J T U
Fühler Ø [mm]	:	1,5 2,0 3,0 4,5 6,0 10,0 12,0 14,0 15,0
Einbau- u.Leitungslänge L/L_p [mm]	:	Nach Kundenwunsch
Verschraubung	:	M8x1,0 M10x1,0 M12x1,0 u.a. nach Kundenwunsch

Anwendungsbeispiele für Thermoelemente

Der Messfühler ist für Temperaturmessungen in technologischen Fertigungsabläufen für die Hütten- Chemie- Lebensmittelindustrie, Energetik u.a. Bereichen der modernen Industrie und vorgesehen

Aussenmantel und Anschlussleitung nach Kundenwunsch

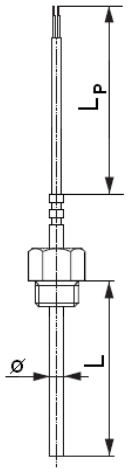

KT1

Bestellungangaben

Produktgruppe	Fühler Typ	Elektrischer Anschluss Widerstandsthermometer	Toleranzklasse	Verschraubung	Einbau- u. Leitungslänge L/L_p [mm]	Fühler Ø [mm]	Schutzrohr (Material)
KT 1	Pt100 Pt500 Pt1000 Ni100 Ni1000 K J T U	2-Leiter Schaltung 3-Leiter Schaltung 4-Leiter Schaltung	A B 1 2	M8x1 M10x1 M12x1 M14x1,5	Nach Kundenwunsch	3,0 4,5 6,0 8,0	**Stahl** 1.4571 1.4541 1.4301 1.4841 Inconel 600

Bestellbeispiel: KT1- K - 1 – M12x1 – 6 – 200/5000 – Inconel 600

PPH Energo-Silesia liefert sowohl jedes gerade Standard-Thermoelement als auch Sonderausführungen nach Kundenwunsch.

P.P.H. ENERGO-SILESIA Sp. z o.o. 47-120 Zawadzkie, ul.Opolska 21b, tel (077) 462 01 60 fax (077) 404 96 41
www.energosilesia.pl e-mail: enegrosilesia@enegosilesia.pl

Thermoelemente oder Widerstandsthermometer
Produktgruppe: KT 2

Fühler Typ	:	Pt100 Pt500 Pt1000 Ni100 Ni1000 K J T U
Fühler Ø [mm]	:	1,5 2,0 3,0 4,5 6,0 10,0 12,0 14,0 15,0
Einbau- u.Leitungslänge L/L_p [mm]	:	Nach Kundenwunsch

Anwendungsbeispiele für Thermoelemente

Der Messfühler ist für Temperaturmessungen in technologischen Fertigungsabläufen in fast allen Bereichen der modernen Industrie vorgesehen

Aussenmantel und Anschlussleitung nach Kundenwunsch

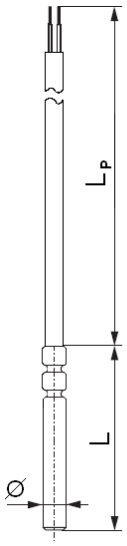

KT2

Bestellungangaben

Produktgruppe	Fühler Typ	Elektrischer Anschluss Widerstandsthermometer	Toleranzklasse	Einbau- u. Leitungslänge L/L_p [mm]	Fühler Ø [mm]	Schutzrohr (Material)
KT 2	Pt100 Pt500 Pt1000 Ni100 Ni1000 K J T U	2-Leiter Schaltung 3-Leiter Schaltung 4-Leiter Schaltung	A B 1 2	Nach Kundenwunsch	3,0 4,5 6,0 8,0	**Stahl** 1.4571 1.4541 1.4301 1.4841 Inconel 600

Bestellbeispiel: KT2- Pt100 - 2 – A – 100/8000 – 8 – Inconel 600

PPH Energo-Silesia liefert sowohl jedes gerade Standard-Thermoelement als auch Sonderausführungen nach Kundenwunsch.

P.P.H. ENERGO-SILESIA Sp. z o.o. 47-120 Zawadzkie, ul.Opolska 21b, tel (077) 462 01 60 fax (077) 404 96 41
www.energosilesia.pl e-mail: enegrosilesia@enegosilesia.pl

Thermoelemente oder Widerstandsthermometer
Produktgruppe: KT 3

Fühler Typ : Pt100 Pt500 Pt1000 Ni100 Ni1000 K J T U
Länge $L/L_pL_1/a/b/c$ [mm] : Nach Kundenwunsch

Anwendungsbeispiele für Thermoelemente

Der Messfühler ist für Temperaturmessungen in technologischen Fertigungsabläufen in fast allen Bereichen der modernen Industrie vorgesehen

Aussenmantel und Anschlussleitung nach Kundenwunsch

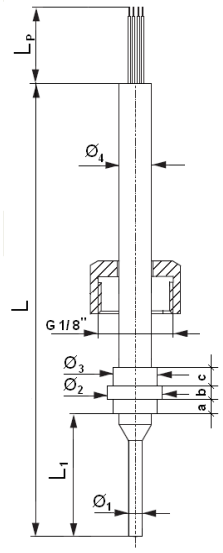

KT3

Bestellungangaben

Produktgruppe	Fühler Typ	Elektrischer Anschluss Widerstandsthermometer	Toleranzklasse	Länge $L/L_pL_1/a/b/c$ [mm]	Fühler $Ø_1/ Ø_2/ Ø_3/ Ø_4$ [mm]	Schutzrohr (Material)
KT 3	Pt100 Pt500 Pt1000 Ni100 Ni1000 K J T U	2-Leiter Schaltung 3-Leiter Schaltung 4-Leiter Schaltung	A B 1 2	Nach Kundenwunsch	Nach Kundenwunsch	**Stahl** 1.4571 1.4541 1.4301 1.4841 Inconel 600

Bestellbeispiel: KT3- Pt100 - 2 – A – .../.../.../.../... – .../.../.../... – Inconel 600

PPH Energo-Silesia liefert sowohl jedes gerade Standard-Thermoelement als auch Sonderausführungen nach Kundenwunsch.

P.P.H. ENERGO-SILESIA Sp. z o.o. 47-120 Zawadzkie, ul.Opolska 21b, tel (077) 462 01 60 fax (077) 404 96 41
www.energosilesia.pl e-mail: enegrosilesia@enegosilesia.pl

Thermoelemente oder Widerstandsthermometer
Produktgruppe: KT 4

Fühler Typ	:	Pt100 Pt500 Pt1000 Ni100 Ni1000 K J T U
Fühler Ø [mm]	:	1,5 2,0 3,0 4,5 6,0 10,0 12,0 14,0 15,0
Länge $L/L_p/L_s$ [mm]	:	Nach Kundenwunsch

Anwendungsbeispiele für Thermoelemente

Der Messfühler ist für Temperaturmessungen in technologischen Fertigungsabläufen für die Hütten- Chemie- Maschinenindustrie und Energetik vorgesehen

Aussenmantel und Anschlussleitung nach Kundenwunsch

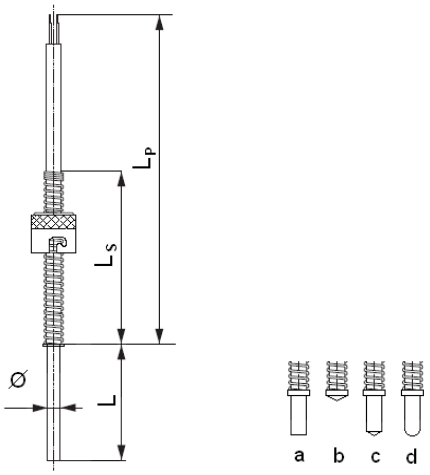

KT4

Bestellungangaben

Produktgruppe	Messeisatz Typ	Elektrischer Anschluss Widerstandsthermometer	Toleranzklasse	Fühlerendeform	Länge $L/L_s/L_p$ [mm]	Fühler Ø [mm]	Schutzrohr (Material)
KT 4	Pt100 Pt500 Pt1000 1xNi100 Ni1000 K J T U	2-Leiter Schaltung 3-Leiter Schaltung 4-Leiter Schaltung	A B 1 2	a b c d	Nach Kundenwunsch	3,0 4,5 6,0 8,0	**Stahl** 1.4571 1.4541

Bestellbeispiel: KT4 - K - 1 – a – 4,5 – 50/70/9000– 1.4571

PPH Energo-Silesia liefert sowohl jedes gerade Standard-Thermoelement als auch Sonderausführungen nach Kundenwunsch.

P.P.H. ENERGO-SILESIA Sp. z o.o. 47-120 Zawadzkie, ul.Opolska 21b, tel (077) 462 01 60 fax (077) 404 96 41
www.energosilesia.pl e-mail: enegrosilesia@enegosilesia.pl

Thermoelemente oder Widerstandsthermometer
Produktgruppe: KT 5

Fühler Typ	:	Pt100 Pt500 Pt1000 Ni100 Ni1000 K J T U
Fühler $Ø_1$ [mm]	:	1,5 2,0 3,0 4,5 6,0 10,0 12,0 14,0 15,0
Länge $L/L_p/L_s$ [mm]	:	Nach Kundenwunsch

Anwendungsbeispiele für Thermoelemente

Der Messfühler ist für Temperaturmessungen in technologischen Fertigungsabläufen für die Chemie- Lebensmittelindustrie und Energetik vorgesehen

Aussenmantel und Anschlussleitung nach Kundenwunsch

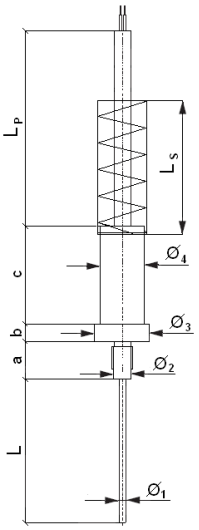

KT5

Bestellungangaben

Produktgruppe	Fühler Typ	Elektrischer Anschluss Widerstandsthermometer	Toleranzklasse	Länge L/Lp/Ls/a/b/c [mm]	Fühler $Ø_1$/ $Ø_2$/ $Ø_3$/ $Ø_4$ [mm]	Schutzrohr (Material)
KT 5	Pt100 Pt500 Pt1000 Ni100 Ni1000 K J T U	2-Leiter Schaltung 3-Leiter Schaltung 4-Leiter Schaltung	A B 1 2	Nach Kundenwunsch	Nach Kundenwunsch	**Stahl** 1.4571 1.4541 1.4301 1.4841 Inconel 600

Bestellbeispiel: KT5- T - 2 – A – .../.../.../.../.../... – .../.../.../... – Inconel 600

PPH Energo-Silesia liefert sowohl jedes gerade Standard-Thermoelement als auch Sonderausführungen nach Kundenwunsch.

P.P.H. ENERGO-SILESIA Sp. z o.o. 47-120 Zawadzkie, ul.Opolska 21b, tel (077) 462 01 60 fax (077) 404 96 41
www.energosilesia.pl e-mail: enegrosilesia@enegosilesia.pl

Mantel – Thermoelemente
Produktgruppe: TP3

Thermopaar Typ	:	S, K, J, T
Mantelmesseinsatz Ø [mm]	:	0,25 0,5 1,0 1,5 1,6 2,0 3,0 3,2 4,5 5,0 6,0
Länge L/L_1 [mm]	:	Nach Kundenwunsch
Standardausführung	:	Isolierte Aufbau

Anwendungsbeispiele für Thermoelemente

Der Messfühler ist für Temperaturmessungen in technologischen Fertigungsabläufen für die Hütten- Chemie- Keramik- Zement und Kalkbrennereiindustrie, Energetik u.a. Bereichen der modernen Industrie vorgesehen

Thermopaar, geerdet als Sonderausführung nach Kundenwunsch

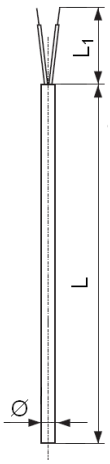

TP 3

Bestellungangaben

Produktgruppe	Thermopaaranzal	Thermopaar Typ	Grenzabweichung	Nennlänge L [mm]	Länge L_1 [mm]	Mantelmesseinsatz Ø [mm]	Schutzrohr (Material)
TP3	1	K	Kl. 1	Nach Kundenwunsch	Nach Kundenwunsch	0,25	**Stahl**
	2	S	Kl. 2			0,5	1.4541
		J				1.0	
		T				1,5	1.4301
						1,6	1.4841
						2,0	Inconel
						3,0	600
						3,2	
						4,5	
						6,0	

Bestellbeispiel: TP3- 1 - J – 2 – 1000 – 25 – Ø 4,5 - Inconel 600

P.P.H. ENERGO-SILESIA Sp. z o.o. 47-120 Zawadzkie, ul.Opolska 21b, tel (077) 462 01 60 fax (077) 404 96 41
www.energosilesia.pl e-mail: enegrosilesia@enegosilesia.pl

Mantel – Thermoelemente mit Lemo - Stecker
Produktgruppe: TP5

Thermopaar Typ	:	S, K, J, T
Mantelmesseinsatz Ø [mm]	:	0,25 0,5 1,0 1,5 1,6 2,0 3,0 3,2 4,5 5,0 6,0
Länge L [mm]	:	Nach Kundenwunsch
Standardausführung	:	Isolierte Aufbau

Anwendungsbeispiele für Thermoelemente

Der Messfühler ist für Temperaturmessungen in technologischen Fertigungsabläufen für die Hütten- Chemie- Keramik- Zement und Kalkbrennereiindustrie, Energetik u.a. Bereichen der modernen Industrie vorgesehen

Thermopaar, geerdet als Sonderausführung nach Kundenwunsch

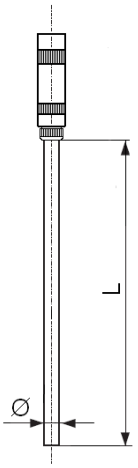

TP5

Bestellungangaben

Produktgruppe	Thermopaaranzal	Thermopaar Typ	Grenzabweichung	Nennlänge L [mm]	Mantelmesseinsatz Ø [mm]	Schutzrohr (Material)
TP5	1 2	K S J T	Kl. 1 Kl. 2	Nach Kundenwunsch	0,25 0,5 1.0 1,5 1,6 2,0 3,0 3,2 4,5 6,0	**Stahl** 1.4541 1.4301 1.4841 Inconel 600

Bestellbeispiel: TP5- 1 - K – 2 – 2000 – Ø 4,5 - Inconel 600

P.P.H. ENERGO-SILESIA Sp. z o.o. 47-120 Zawadzkie, ul.Opolska 21b, tel (077) 462 01 60 fax (077) 404 96 41
www.energosilesia.pl e-mail: enegrosilesia@enegosilesia.pl

Mantel – Thermoelemente mit Endhülse
Produktgruppe: TP4

Thermopaar Typ	:	S, K, J, T
Mantelmesseinsatz Ø [mm]	:	0,25 0,5 1,0 1,5 1,6 2,0 3,0 3,2 4,5 5,0 6,0
Länge L/L_1 [mm]	:	Nach Kundenwunsch
Standardausführung	:	Isolierte Aufbau

Anwendungsbeispiele für Thermoelemente

Der Messfühler ist für Temperaturmessungen in technologischen Fertigungsabläufen für die Hütten- Chemie- Keramik- Zement und Kalkbrennereiindustrie, Energetik u.a. Bereichen der modernen Industrie vorgesehen

Thermopaar, geerdet als Sonderausführung nach Kundenwunsch

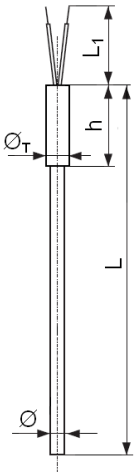

TP 4

Bestellungangaben

Produktgruppe	Thermopaaranzal	Thermopaar Typ	Grenzabweichung	Nennlänge L [mm]	Länge L_1 [mm]	Mantelmesseinsatz Ø [mm]	Hülse $Ø_t/h$ [mm]	Schutzrohr (Material)
TP4	1 2	K S J T	Kl. 1 Kl. 2	Nach Kundenwunsch	Nach Kundenwunsch	0,25 0,5 1.0 1,5 1,6 2,0 3,0 3,2 4,5 6,0	Nach Kundenwunsch	**Stahl** 1.4541 1.4301 1.4841 Inconel 600

Bestellbeispiel: TP4- 1 - K – 2 – 2000 – 30 – Ø 4,5 - 6/40 - Inconel 600

P.P.H. ENERGO-SILESIA Sp. z o.o. 47-120 Zawadzkie, ul.Opolska 21b, tel (077) 462 01 60 fax (077) 404 96 41
www.energosilesia.pl e-mail: enegrosilesia@enegosilesia.pl

Mantel – Thermoelemente mit Standardstecker
Produktgruppe: TP6

Thermopaar Typ	:	S, K, J, T
Mantelmesseinsatz Ø [mm]	:	0,25 0,5 1,0 1,5 1,6 2,0 3,0 3,2 4,5 5,0 6,0
Länge L/L_1 [mm]	:	Nach Kundenwunsch
Standardausführung	:	Isolierte Aufbau

Anwendungsbeispiele für Thermoelemente

Der Messfühler ist für Temperaturmessungen in technologischen Fertigungsabläufen für die Hütten- Chemie- Keramik- Zement und Kalkbrennereiindustrie, Energetik u.a. Bereichen der modernen Industrie vorgesehen

Thermopaar, geerdet als Sonderausführung nach Kundenwunsch

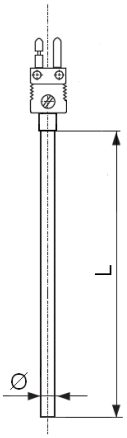

TP6

Bestellungangaben

Produktgruppe	Thermopaaranzal	Thermopaar Typ	Grenzabweichung	Nennlänge L [mm]	Mantelmesseinsatz Ø [mm]	Schutzrohr (Material)	Verbindungselemente
TP6	1 2	K S J T	Kl. 1 Kl. 2	Nach Kundenwunsch	0,25 0,5 1.0 1,5 1,6 2,0 3,0 3,2 4,5 6,0	**Stahl** 1.4541 1.4301 1.4841 Inconel 600	Standardstecker Miniaturstecker

Bestellbeispiel: TP6- 1 - K – 2 – 3000 – Ø 3 - Inconel 600 - Miniaturstecker

P.P.H. ENERGO-SILESIA Sp. z o.o. 47-120 Zawadzkie, ul.Opolska 21b, tel (077) 462 01 60 fax (077) 404 96 41
www.energosilesia.pl e-mail: enegrosilesia@enegosilesia.pl

Mantel – Thermoelemente mit Anschlusskopf
Produktgruppe: TP8

Thermopaar Typ	:	S, K, J, T
Mantelmesseinsatz Ø [mm]	:	0,25 0,5 1,0 1,5 1,6 2,0 3,0 3,2 4,5 5,0 6,0
Länge L [mm]	:	Nach Kundenwunsch
Standardausführung	:	Isolierte Aufbau

Anwendungsbeispiele für Thermoelemente

Der Messfühler ist für Temperaturmessungen in technologischen Fertigungsabläufen für die Hütten- Chemie- Keramik- Zement und Kalkbrennereiindustrie, Energetik u.a. Bereichen der modernen Industrie vorgesehen

Thermopaar, geerdet als Sonderausführung nach Kundenwunsch

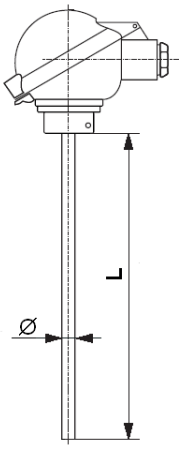

TP8

Bestellungangaben

Produktgruppe	Thermopaaranzal	Thermopaar Typ	Grenzabweichung	Nennlänge L [mm]	Mantelmesseinsatz Ø [mm]	Schutzrohr (Material)	Anschlusskopf Form
TP8	1 2	K S J T	Kl. 1 Kl. 2	Nach Kundenwunsch	0,25 0,5 1.0 1,5 1,6 2,0 3,0 3,2 4,5 6,0	**Stahl** 1.4541 1.4301 1.4841 Inconel 600	A DA DAW B DAN DANW MA GHP A - D

Bestellbeispiel: TP8 - 1 - S – 1 – 500 – Ø 6 – 1.4541 - MA

P.P.H. ENERGO-SILESIA Sp. z o.o. 47-120 Zawadzkie, ul.Opolska 21b, tel (077) 462 01 60 fax (077) 404 96 41
www.energosilesia.pl e-mail: enegrosilesia@enegosilesia.pl

Mantel – Thermoelemente mit Ausgleichsleitung
Produktgruppe: TP7

Thermopaar Typ	:	S, K, J, T
Mantelmesseinsatz Ø [mm]	:	0,25 0,5 1,0 1,5 1,6 2,0 3,0 3,2 4,5 5,0 6,0
Länge L/L_p [mm]	:	Nach Kundenwunsch
Standardausführung	:	Isolierte Aufbau

Anwendungsbeispiele für Thermoelemente

Der Messfühler ist für Temperaturmessungen in technologischen Fertigungsabläufen für die Hütten- Chemie- Keramik- Zement und Kalkbrennereiindustrie, Energetik u.a. Bereichen der modernen Industrie vorgesehen

Thermopaar, geerdet als Sonderausführung nach Kundenwunsch

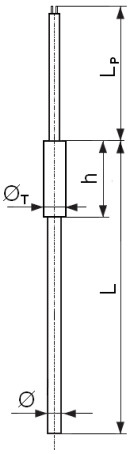

TP7

Bestellungangaben

Produktgruppe	Thermopaaranzal	Thermopaar Typ	Grenzabweichung	Nennlänge L [mm]		Mantelmesseinsatz Ø [mm]	Hülse $Ø_T/h$ [mm]	Schutzrohr (Material)
TP7	1 2	K S J T	Kl. 1 Kl. 2	Nach Kundenwunsch	0,22	0,25 0,5 1.0 1,5 1,6 2,0 3,0 3,2 4,5 6,0	Nach Kundenwunsch	**Stahl** 1.4541 1.4301 1.4841 Inconel 600

Bestellbeispiel: TP7 - 1 - S – 0,22/1000 – 500 – Ø 6 – 1.4541 - MA

P.P.H. ENERGO-SILESIA Sp. z o.o. 47-120 Zawadzkie, ul.Opolska 21b, tel (077) 462 01 60 fax (077) 404 96 41
www.energosilesia.pl e-mail: enegrosilesia@enegosilesia.pl

Messeinsatz für Temperaturfühler
Produktgruppe: W1, W2

Fühler Typ	:	S, K, J, T, Pt100
Mantelmesseinsatz Ø [mm]	:	0,25 0,5 1,0 1,5 1,6 2,0 3,0 3,2 4,5 5,0 6,0
Nennlänge [mm]	:	Nach Kundenwunsch
Standardausführung	:	Isolierte Aufbau

Anwendungsbeispiele für Thermoelemente

Der Messfühler ist für direkten (ohne Schutzrohr) Temperaturmessungen in technologischen Fertigungsabläufen oder als Messeinsatz für Temperaturfühler vorgesehen

Thermopaar, geerdet als Sonderausführung nach Kundenwunsch

Für Thermoelemente als Manteleinsatz - W1PŁ

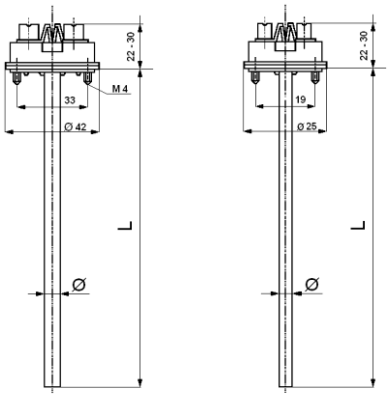

W1 W2

Bestellungangaben

Produktgruppe	Thermopaaranzal	Thermopaar Typ	Elektrischer Anschluss Widerstandsthermometer	Grenzabweichung	Nennlänge L [mm]	Mantelmesseinsatz Ø [mm]	Schutzrohr (Material)
W1		Pt100x2	2-Leiter Schaltung	A	Nach Kundenwunsch	0,25	**Stahl**
W2		Pt100x3	3-Leiter Schaltung	B		0,5	1.4501
		Pt100x4	4-Leiter Schaltung			1.0	1.4301
W1 PŁ	1	T		Kl. 1		1,5	1.4841
	2	J		Kl. 2		1,6	Inconel 600
		S				2,0	
		K				3,0	
						3,2	
						4,5	
						6,0	

Bestellbeispiel: W1 PŁ - 1 - J – 1 – 500 – Ø 4,5 – 1.4541
W1 -1 – Pt100x2 - A – 405 - Ø 4,5 - 1.4541

P.P.H. ENERGO-SILESIA Sp. z o.o. 47-120 Zawadzkie, ul.Opolska 21b, tel (077) 462 01 60 fax (077) 404 96 41
www.energosilesia.pl e-mail: enegrosilesia@enegosilesia.pl

Messeinsatz für Thermoelemente
Produktgruppe: WD1, WD2

Thermopaar Typ	:	K, N, U, J, L, S, B, R
Thermodräthe Ø [mm]	:	0,2 0,35 0,5 0,8 1,0 1,38 1,6 2,0 3,0
Nennlänge [mm]	:	Nach Kundenwunsch

Anwendungsbeispiele für Thermoelemente

Der Messfühler ist für direkten (ohne Schutzrohr) Temperaturmessungen in technologischen Fertigungsabläufen oder als Messeinsatz für Temperaturfühler vorgesehen

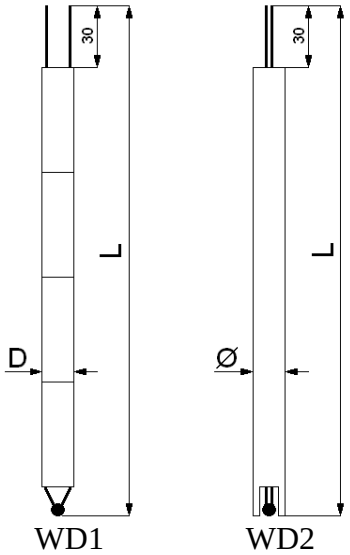

Bestellungangaben

Produktgruppe	Thermopaaranzal	Thermopaar Typ	Grenzabweichung	Nennlänge L [mm]	Thermodräthe Ø [mm]	(Material)
WD1 WD2	1 2	K N J L S U B R	Kl. 1 Kl. 2	Nach Kundenwunsch	0,2 0,35 0,5 0,8 1,0 1,38 1,6 2,0 3,0	**Keramik** C 610 - **Thermoelementporzellan** C 799 – **Aluminumoxid** Ø 0,8 - Ø 8 mm a/b 0,9/1,55 1,4/2,3 1,5/3,0 2,2/4,2 8,0/12,0 mm

Bestellbeispiel: WD1- 1 - K - 1 - 700 - Ø 3,0 – C610 – 8,0/12,0

P.P.H. ENERGO-SILESIA Sp. z o.o. 47-120 Zawadzkie, ul.Opolska 21b, tel (077) 462 01 60 fax (077) 404 96 41
www.energosilesia.pl e-mail: enegrosilesia@enegosilesia.pl